OPTI drill® DQ 20V

HEIMWERKER

Preiswerte Tischbohrmaschine mit Keilriemenantrieb und mechanisch stufenlos einstellbarer Drehzahl

Argumente, die in Qualität, Leistung und Preis überzeugen

- Sicherheitselektrik in 24 V Gleichspannung
- Garantierte Rundlaufgenauigkeit ≤ 0,03 mm in der Bohrspindel gemessen
- Bedienungsfreundlicher Sicherheitsschalter nach IP 54
- Bohrspindel mit Präzisionskugellagern
- Separater Not-Halt-Schlagschalter
- Bohrtiefenanschlag
- Keilriemenabdeckung mit Sicherheitsschalter
- Groß dimensionierte, höhenverstellbare Schutzscheibe mit Sicherheitsschalter
- Präzise gearbeiteter, stabiler Bohrtisch mit 2 diagonal verlaufenden T-Nuten und umlaufender Kühlwasserrinne
- Bohrtisch ± 45° neigbar und 360° drehbar
- Aus einem Stück gegossener Aluminium-Druckguss-Pinolenhebel mit Softgrip- Griffen
- OPTIMUM Schnellspannbohrfutter im Standardlieferumfang

Die Maschine ist vormontiert.
Es müssen noch einzelne Komponenten der Maschine montiert und zusammengefügt werden.

Argumente,...

RIEMENANTRIEB
› Beste Kraftübertragung durch Aluminium-Riemenscheiben in Verbindung mit gezahntem GATES Qualitätskeilriemen
› Keilriemenabdeckung mit Sicherheitsschalter

DREHZAHLVERÄNDERUNG
› Mit dem stufenlosen Keilriemengetriebe wird der Keilriemen bei drehender Bohrspindel auf den gewünschten Keilriemendurchmesser mit dem Handhebel positioniert. Die Drehzahl verändert sich dadurch

LED MASCHINENLICHT
› Blendfreie LED-Beleuchtung im Bohrkopf integriert. Keine störenden Schatten

SKALA BOHRTIEFENANSCHLAG
› Leicht einstellbare und ablesbare Skala des Bohrtiefenanschlages

Technische Daten, Zubehör und Abmessungen

Modell	DQ 20V
Artikel Nr.	3191080
€ zzgl. USt.	
Leistung	
Elektrischer Anschluss	230 V / 1 Ph
Motorleistung	750 W
Bohrleistung	
Bohrleistung Stahl (S235JR)	Ø 20mm
Dauerbohrleitung Stahl (S235JR)	Ø 16 mm
Spindel	
Pinolenhub	80 mm
Ausladung	152 mm
Spindelaufnahme	MK 2
Drehzahlen	
Spindeldrehzahlen	450 - 2.500 min^{-1}
Drehzahl	mechanisch regelbar
Bohrtisch	
Arbeitsfläche Länge x Breite	243 x 243 mm
T-Nutengröße	14 mm, 2 diagonal
Traglast Tisch	15 kg
Bohrtisch drehen / seitlich kippen	360° / ± 45°
Abstand Spindel - Bohrtisch max.	423 mm
Maschinenfuß	
Arbeitsfläche Maschinenfuß L x B	181 x 187 mm
Abstand Spindel - Maschinenfuß	max. 599 mm
Abmessung und Gewicht	
Säulendurchmesser	Ø 65 mm
Länge x Breite x Höhe	580 x 400 x 960 mm
Nettogewicht	41 kg

Lieferumfang

- Schnellspannbohrfutter 1 - 16 mm
- Kegeldorn für Bohrfutter MK 2/B16
- T-Nutensteine

Zubehör

Bezeichnung	Artikel-Nr.	€ zzgl. USt.
Schnellspannbohrfutter mit MK2 Aufnahme 1 - 16 mm	3050571	
Schnellspannbohrfutter mit MK2 Aufnahme 1 - 13 mm	3050572	
Kegeldorn für Bohrfutter MK 2/B16	3050659	
Spiralbohrer HSS MK 2, 9-teilig	3051002	
Spiralbohrer HSS-CO 5%, 1- 13 mm, 25-teilig	3201010	
Spiralbohrer HSS-CO 5%, 1 - 6 mm, 51-teilig	3201020	
Spiralbohrer HSS-CO 5%, 6 - 10 mm, 41-teilig	3201021	
Konusaustreiber MSP1	3050636	
Spannwerkzeugsortiment SPW 10, 58-teilig	3352016	
Universal-Kühlmitteleinrichtung	3351999	
Kühlnebler MMC 1 mit Magnethalter	3356663	
Kühlmittelschlauch KMS 2	3356660	

Mehr **Zubehör** und **Informationen** zum Zubehör ab Seite 86
Maschinenschraubstöcke in großer Auswahl finden Sie auf Seite 93

Abmessungen

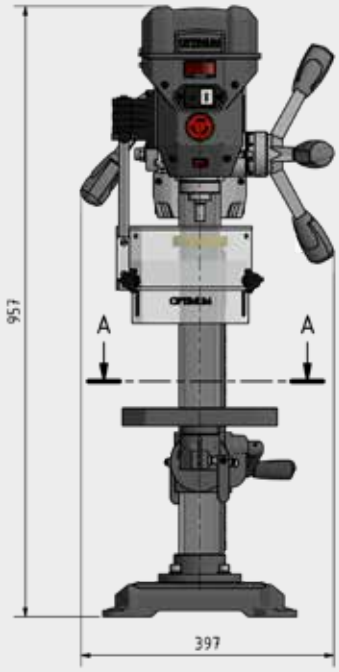

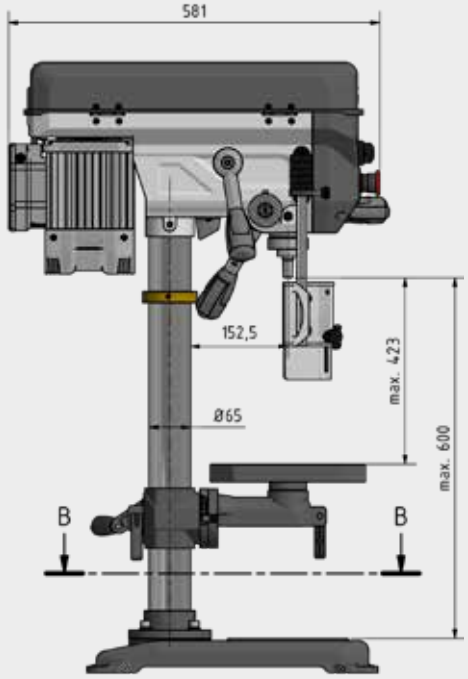

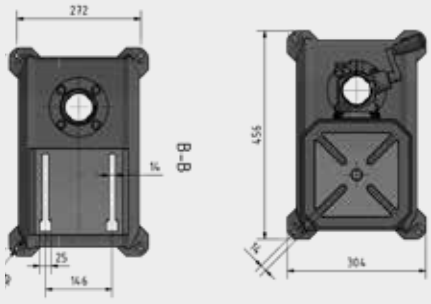

Maschinenfuß Maschinentisch